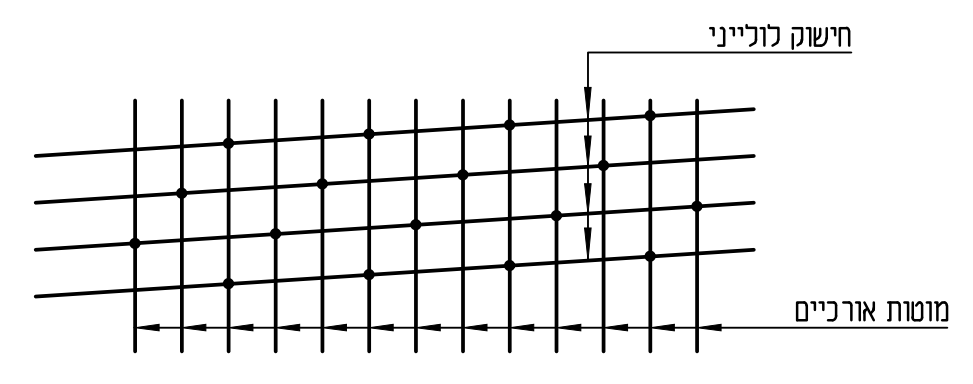
חישוק לולייני
מוטות אורכיים

## פרט קשירת כלוב הזיון (פרישה)

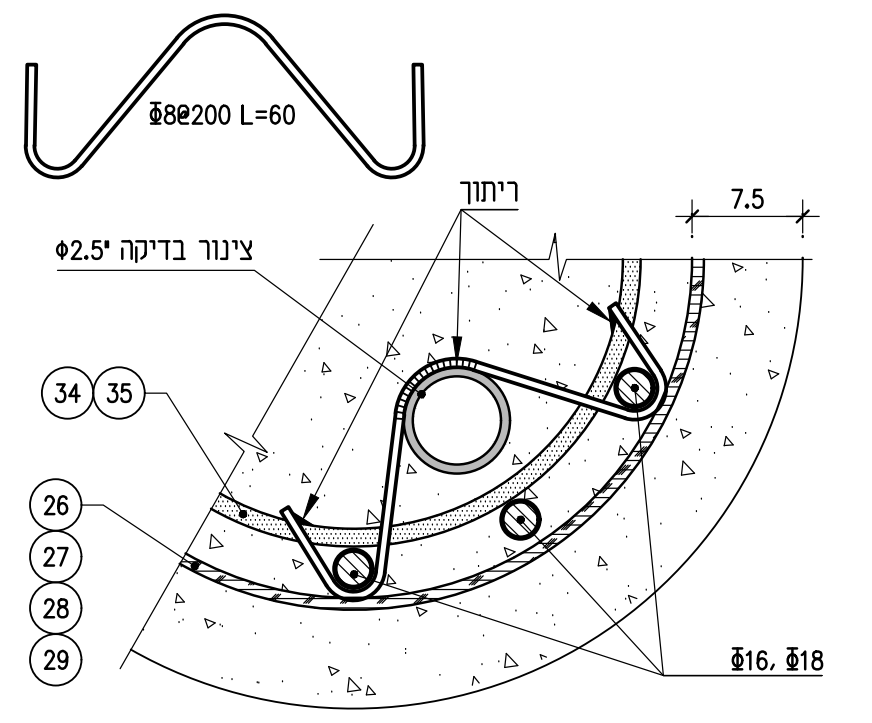
Φ8@200 L=60
ריתוך
צינור בדיקה "Φ2.5
7.5
34 35
26
27
28
29
Φ16, Φ18

## פרט א' - התקנת צינור בדיקה
1 : 5

הערות :

1. הערות ראה בגיליון ק-6-000.

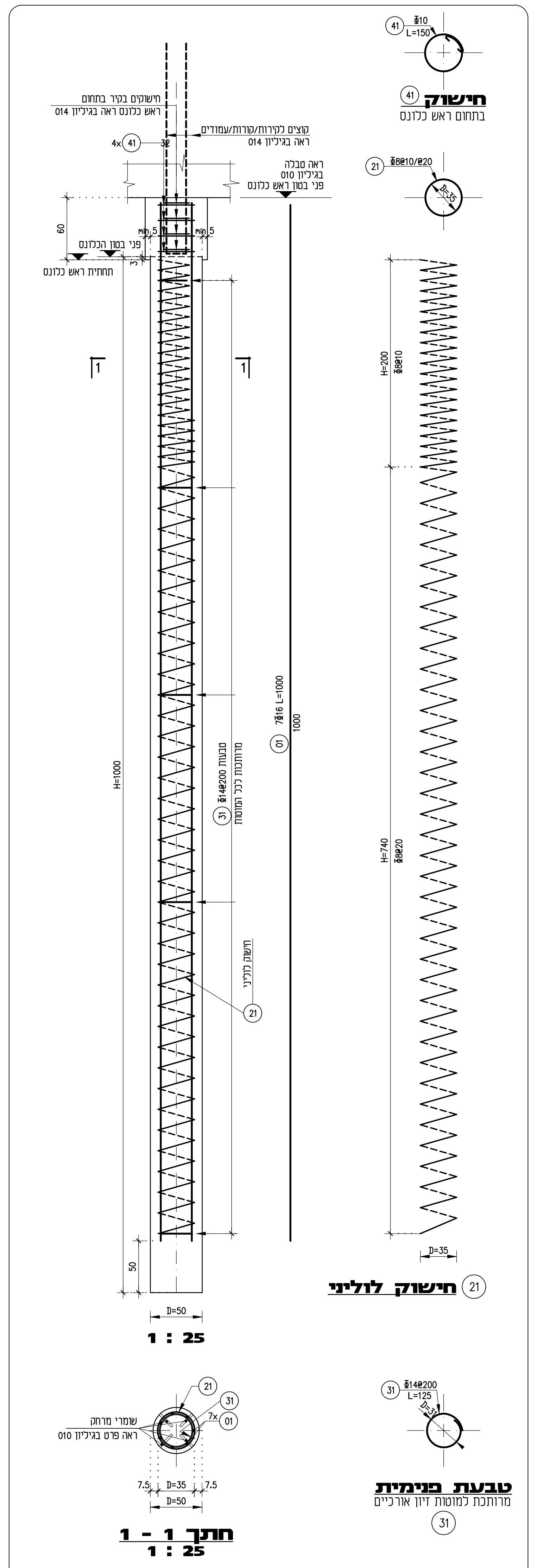
חישוקים בקיר בתחום
ראש כלונס ראה בגיליון 014
קוצים לקירות/קורות/עמודים
ראה בגיליון 014
4x 41
ראה טבלה
בגיליון 010
פני בטון ראש כלונס
פני בטון הכלונס
תחתית ראש כלונס
60
min 5
Φ10 L=150
41 חישוק
בתחום ראש כלונס
21 Φ8@10/@20 D=35
H=200 Φ8@10
H=740 Φ8@20
H=1000
21 חישוק לוליני
D=35
D=50
1 : 25
שומרי מרחק
ראה פרט בגיליון 010
21
31
7x 01
7.5 D=35 7.5
D=50
31 Φ14@200 L=125 D=31
טבעת פנימית
מרותכת למוטות זיון אורכיים
31

**חתך 1 - 1**
**1 : 25**

## פרטי זיון לכלונס
## בקוטר 50 ס"מ
## ובאורך 10 מ'

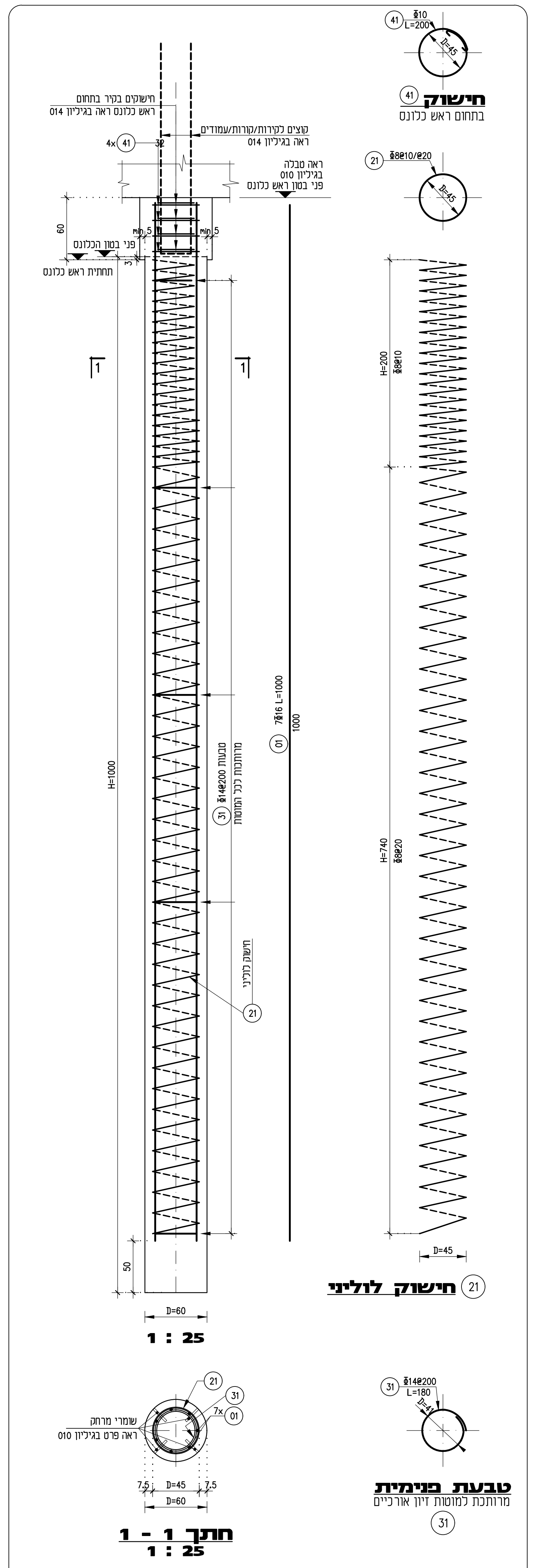
41 Φ10 L=200
41 חישוק
בתחום ראש כלונס
21 Φ8@10/@20 D=45
H=200 Φ8@10
H=740 Φ8@20
H=1000
21 חישוק לוליני
D=45
D=60
1 : 25
שומרי מרחק
ראה פרט בגיליון 010
21
31
7x 01
7.5 D=45 7.5
D=60
31 Φ14@200 L=180 D=41
טבעת פנימית
מרותכת למוטות זיון אורכיים
31

**חתך 1 - 1**
**1 : 25**

## פרטי זיון לכלונס
## בקוטר 60 ס"מ
## ובאורך 10 מ'

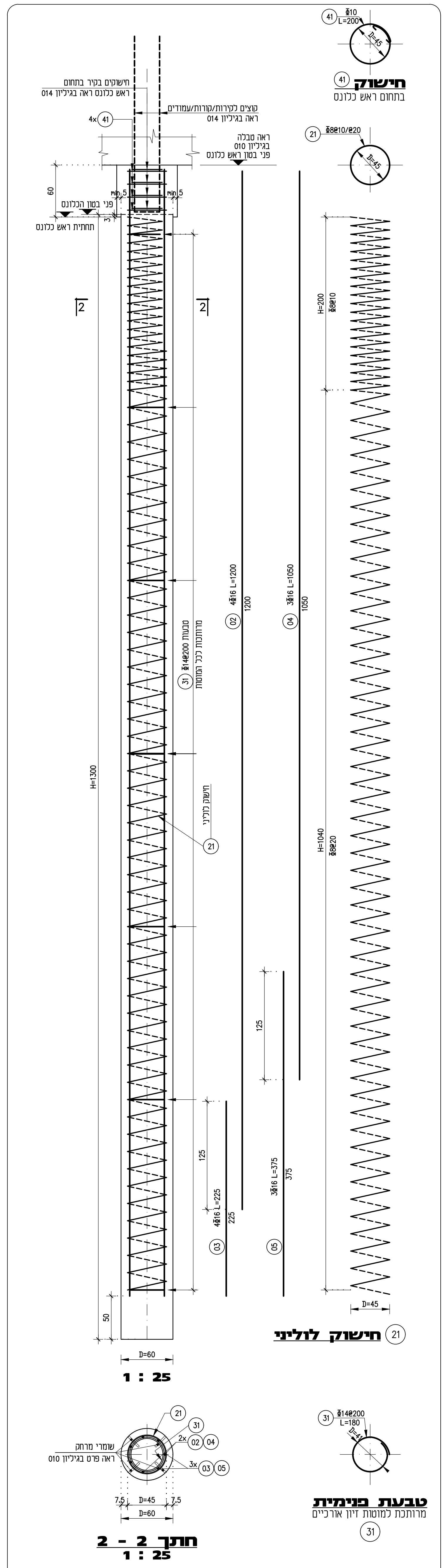
41 Φ10 L=200
41 חישוק
בתחום ראש כלונס
21 Φ8@10/@20 D=45
H=1300
H=1040
21 חישוק לוליני
D=45
D=60
1 : 25
שומרי מרחק
ראה פרט בגיליון 010
21
31
2x 02 04
3x 03 05
7.5 D=45 7.5
D=60
31 Φ14@200 L=180 D=41
טבעת פנימית
מרותכת למוטות זיון אורכיים
31

**חתך 2 - 2**
**1 : 25**

## פרטי זיון לכלונס
## בקוטר 60 ס"מ
## ובאורך 13 מ'

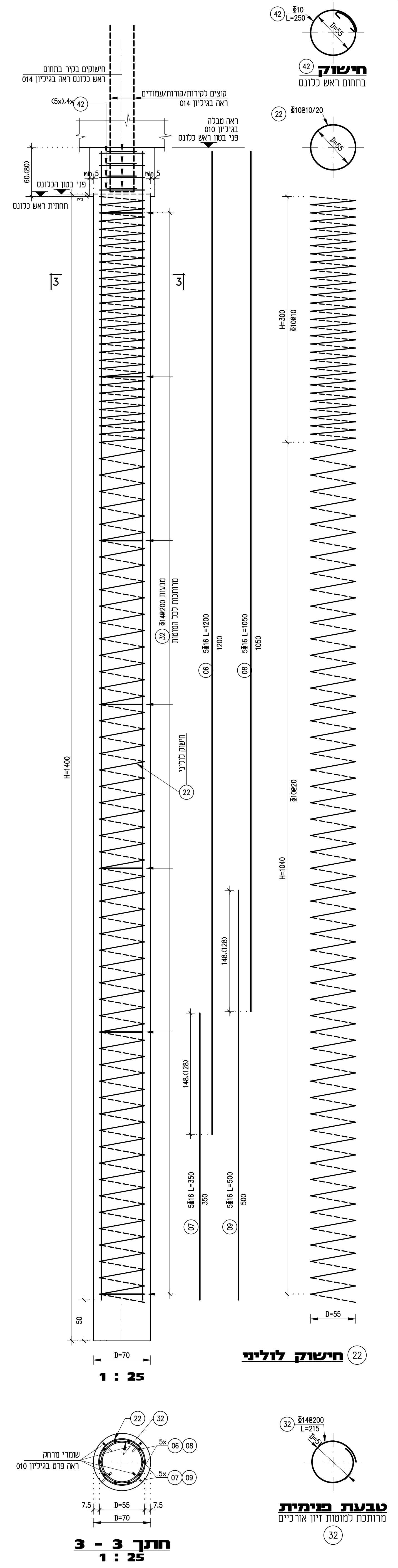
42 Φ10 L=250
42 חישוק
בתחום ראש כלונס
22 Φ10@10/20 D=55
H=300
H=1400
H=1040
22 חישוק לוליני
D=55
D=70
1 : 25
שומרי מרחק
ראה פרט בגיליון 010
22
32
5x 06 08
5x 07 09
7.5 D=55 7.5
D=70
32 Φ14@200 L=215 D=51
טבעת פנימית
מרותכת למוטות זיון אורכיים
32

**חתך 3 - 3**
**1 : 25**

## פרטי זיון לכלונס
## בקוטר 70 ס"מ
## ובאורך 14 מ'

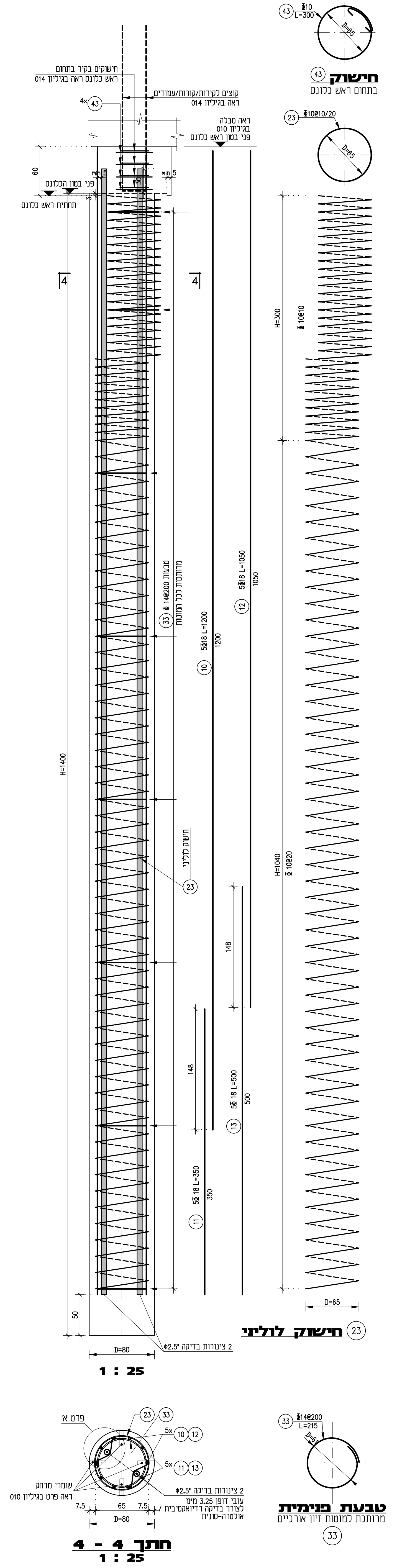
43 Φ10 L=300
43 חישוק
בתחום ראש כלונס
23 Φ10@10/20 D=65
H=300
H=1400
H=1040
2 צינורות בדיקה "Φ2.5
23 חישוק לוליני
D=65
D=80
1 : 25
פרט א'
23
33
5x 10 12
5x 11 13
שומרי מרחק
ראה פרט בגיליון 010
2 צינורות בדיקה "Φ2.5
עובי דופן 3.25 מ"מ
לצורך בדיקה רדיואקטיבית /
אולטרה-סונית
7.5 65 7.5
D=80
33 Φ14@200 L=215 D=61
טבעת פנימית
מרותכת למוטות זיון אורכיים
33

**חתך 4 - 4**
**1 : 25**

## פרטי זיון לכלונס
## בקוטר 80 ס"מ
## ובאורך 14 מ'

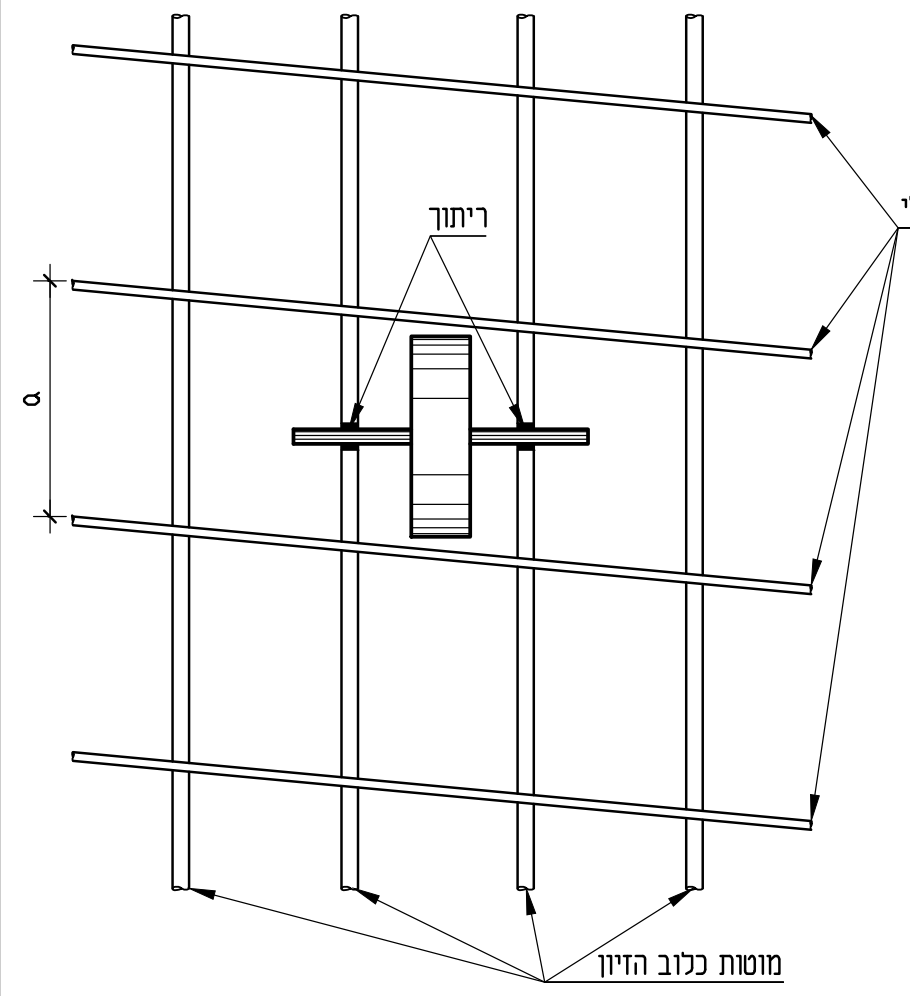
ריתוך
חישוק ספירלי
a
מוטות כלוב הזיון

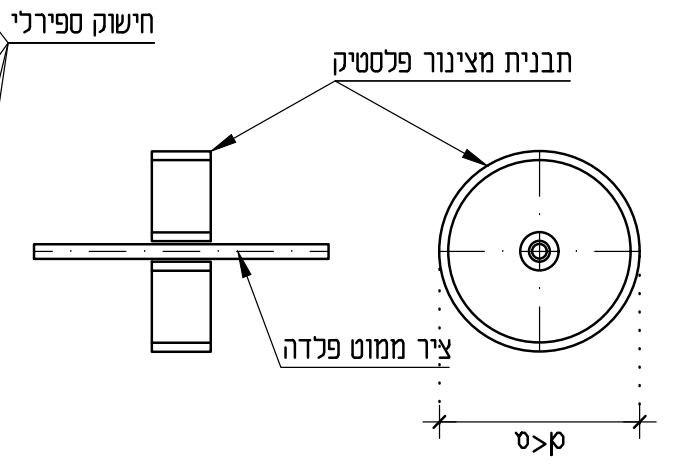
תבנית מצינור פלסטיק
ציר ממוט פלדה
d>5

הערות :

לאורך הכלונס יותקנו שומרי מרחק מיוחדים
באחת משתי הצורות :
(1) גלגלים מפלסטיק קשיח, שיוצמדו ישירות על חישוק.
(2) גלגלים מטיט מלט (או בטון עם אגרגאט דק) יצוקים
בתוך תבנית עגולה ועם חור באמצע שיותקנו על ציר אופקי,
מרותך על מוטות הכלוב, בצורה שתבטיח את גילגולם החופשי.

### גלגלים שומרי מרחק מטיט מלט
### או בטון עם אגרגאט דק

בכל כלונס יותקנו לפחות 4 שומרי מרחק למפלס,
המרחק בין מפלס למפלס לא יעלה על 4.0 מטר.

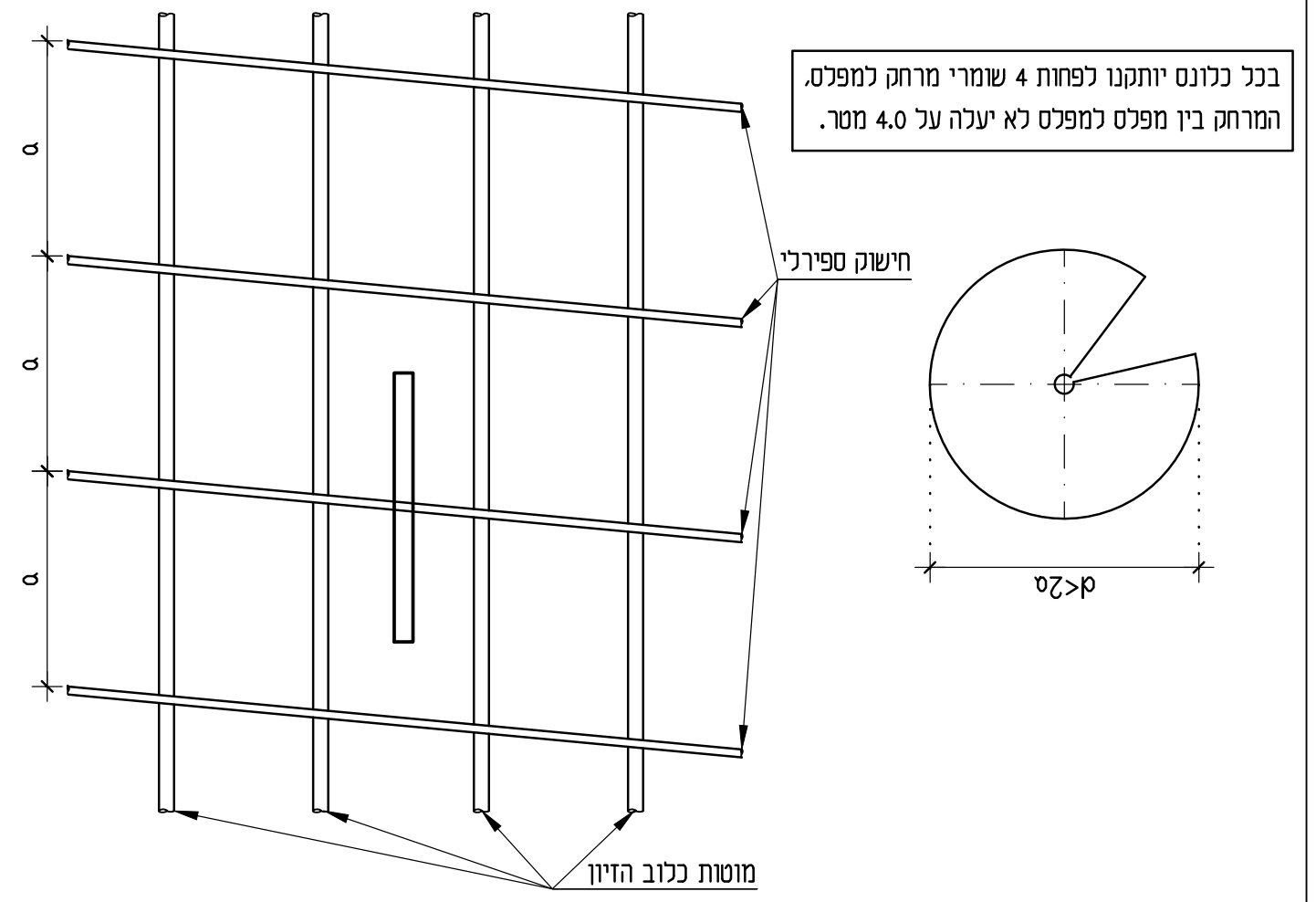
חישוק ספירלי
a
a
a
d>25
מוטות כלוב הזיון

### גלגלים שומרי מרחק מפלסטיק קשיח

## פרט שומרי מרחק לכלובי זיון הכלונסאות
1 : 10

| תאריך | שינוי מס | מהות השינוי |
|---|---|---|
| 01.06.2017 | 1 | הוספת פרט כלונס בקוטר 50 ס"מ ובאורך 10 מ'. |

±0.00=53.55

| תאריך | תפוצה: מזמין | מנהל פרויקט | אדריכל | חשמל | אינסטלציה | מיזוג אויר | כמויות | תנועה | איטום | פיתוח | אחרים | לעיון | למכרז | לביצוע | לאישור |
|---|---|---|---|---|---|---|---|---|---|---|---|---|---|---|---|
| 01.05.2017 | | 1 | 1 | | | | 1 | | | | | | ■ | | |
| 01.06.2017 | | 1 | 1 | | | | 1 | | | | | | ■ | | |

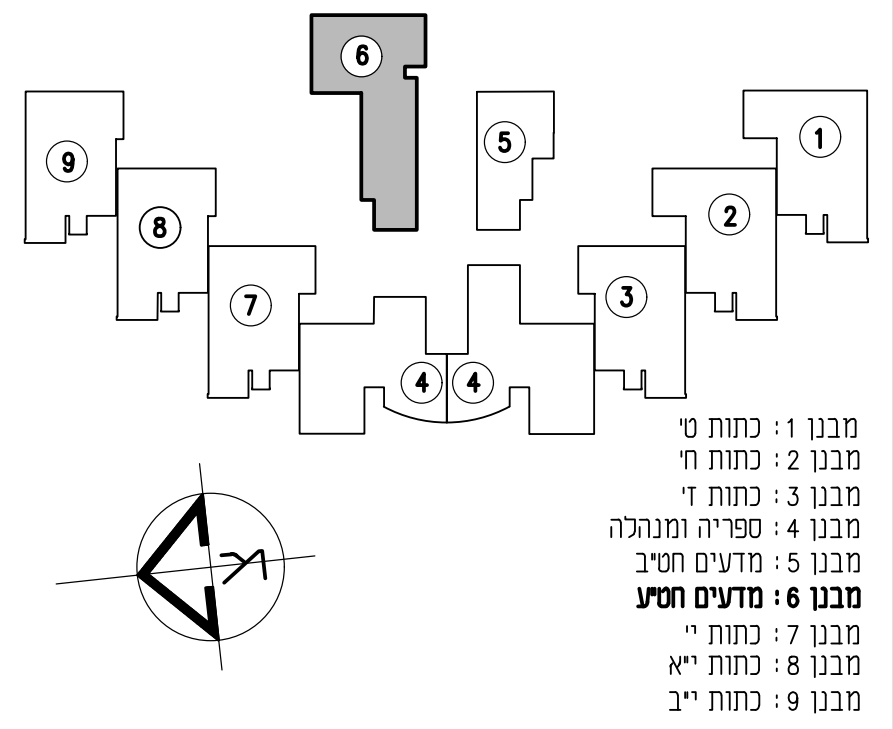
6
5
1
9
8
2
7
3
4
4

מבנן 1 : כתות טי
מבנן 2 : כתות חי
מבנן 3 : כתות די
מבנן 4 : ספריה ומנהלה
מבנן 5 : מדעים חט"ב
**מבנן 6 : מדעים חט"ע**
מבנן 7 : כתות יי
מבנן 8 : כתות י"א
מבנן 9 : כתות י"ב

# מועצה מקומית קדימה - צורן
# בי"ס תיכון

**לויתן מהנדסים**
LEVIATHAN ENGINEERS

רח' זכרון יעקב 8 ת"א 62999
טל. 03 - 6954503
פקס. 03 - 6910602
8 ZICHRON YA'AKOV st.
TEL AVIV 62999 ISRAEL
PHONE (972) 3 - 6954503
FAX (972) 3 - 6910602
email: info@leviathan.co.il

**אדריכל :** יחיאל קורין
**תוכן :** פרטי כלונסאות
**מס גיליון :** ק-6-011
מדעים חט"ע
**ביקר :** יעל
**שרטט :** לינה
**תאריך :** 01.06.2017
**תכנן :** עידו
**מידות גיליון :** 120/90
**קנה מידה :** 1 : 25 1 : 10 1 : 5
1
**קובץ מס :** 11066011KD

F:\PROJECTS\11-06-KD\11066011KD.dwg, 6-011, 01/06/2017 14:17:49, yael, DWG To PDF.pc3